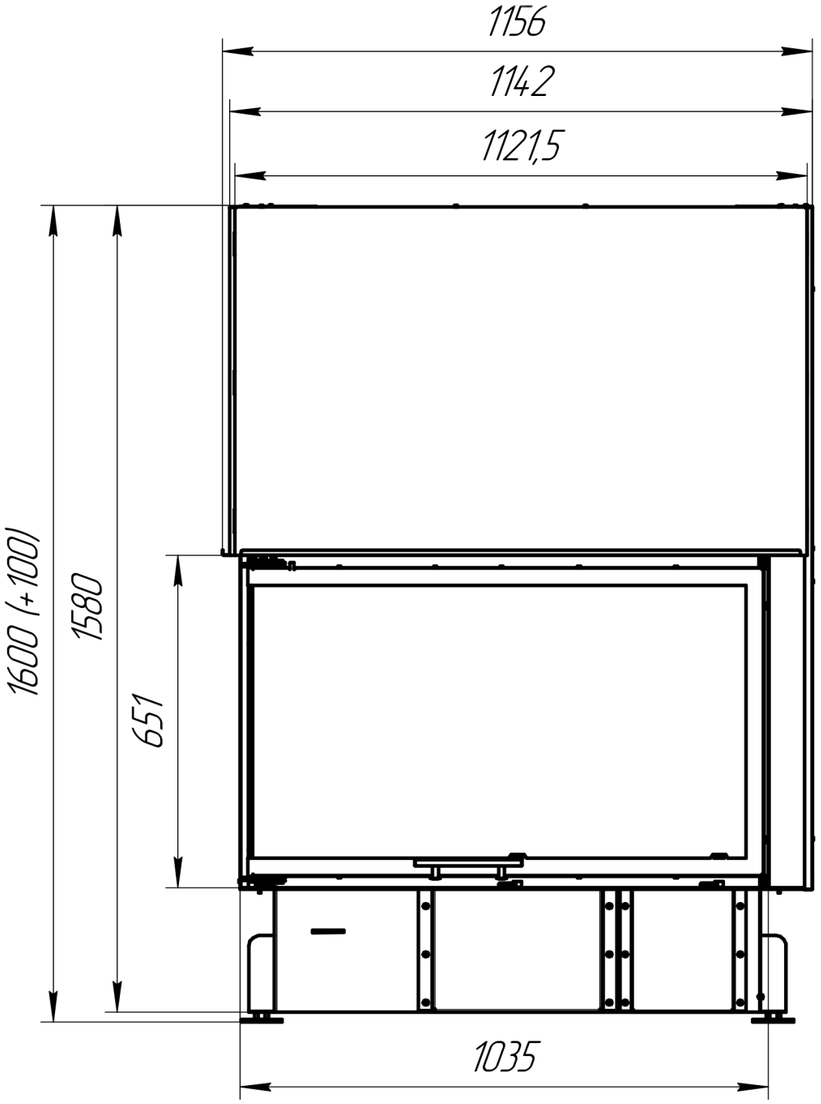
1156
1142
1121,5
1600 (+100)
1580
651
1035

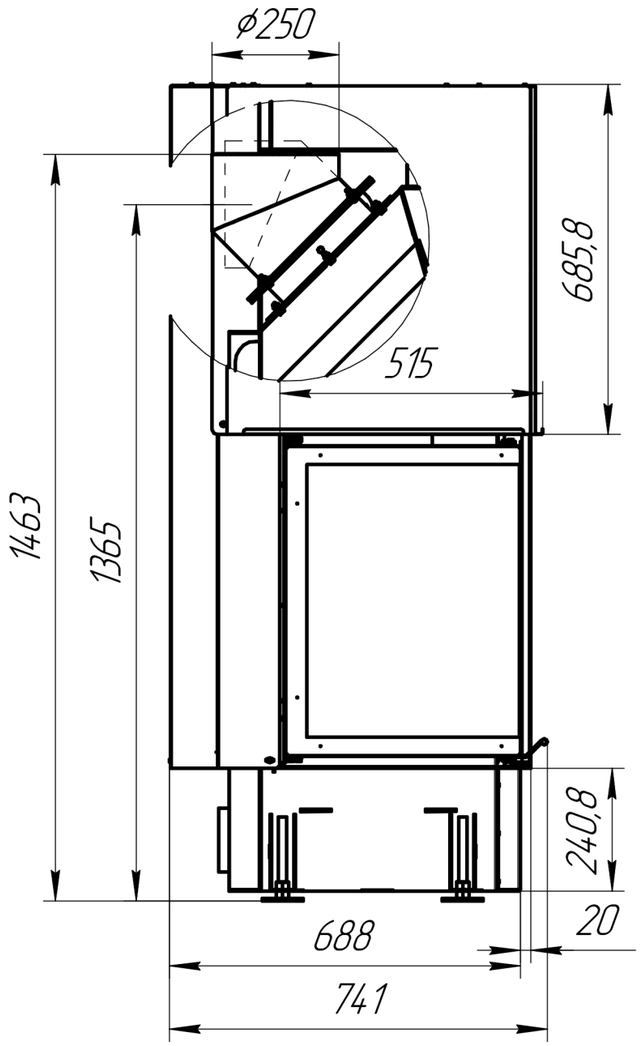
ø250
685,8
515
1463
1365
240,8
20
688
741

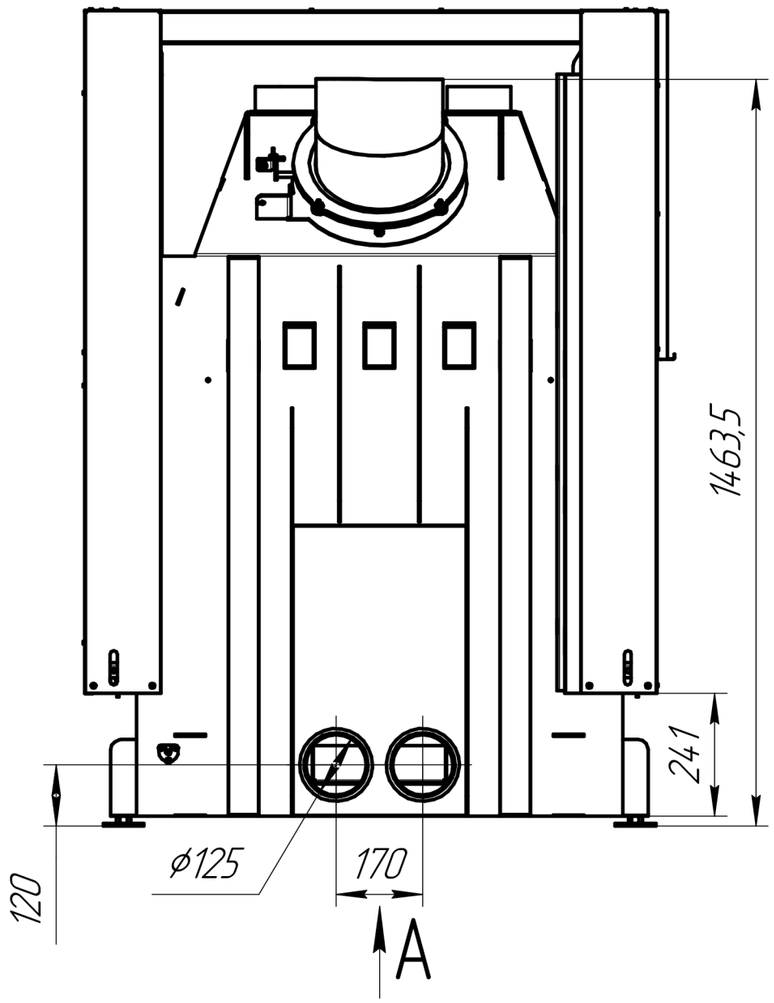
1463,5
241
120
ø125
170
A

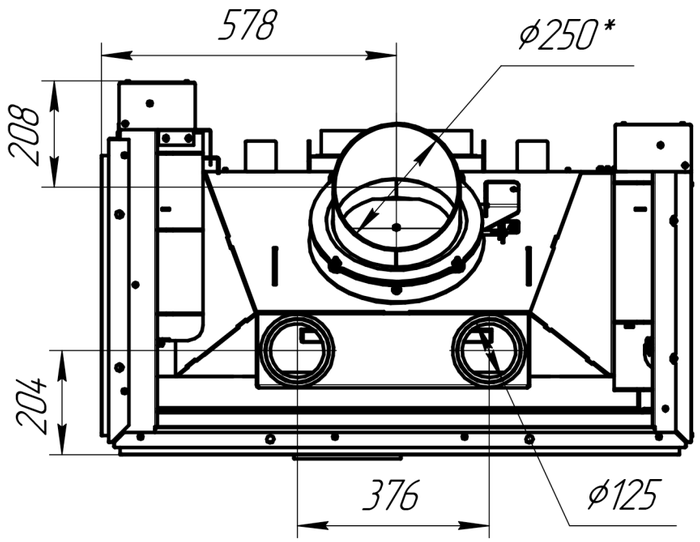
578
ø250*
208
204
376
ø125

A

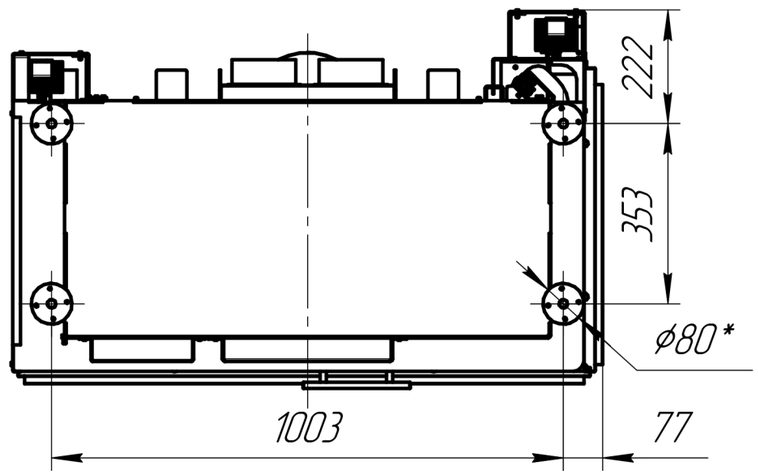
222
353
ø80*
1003
77